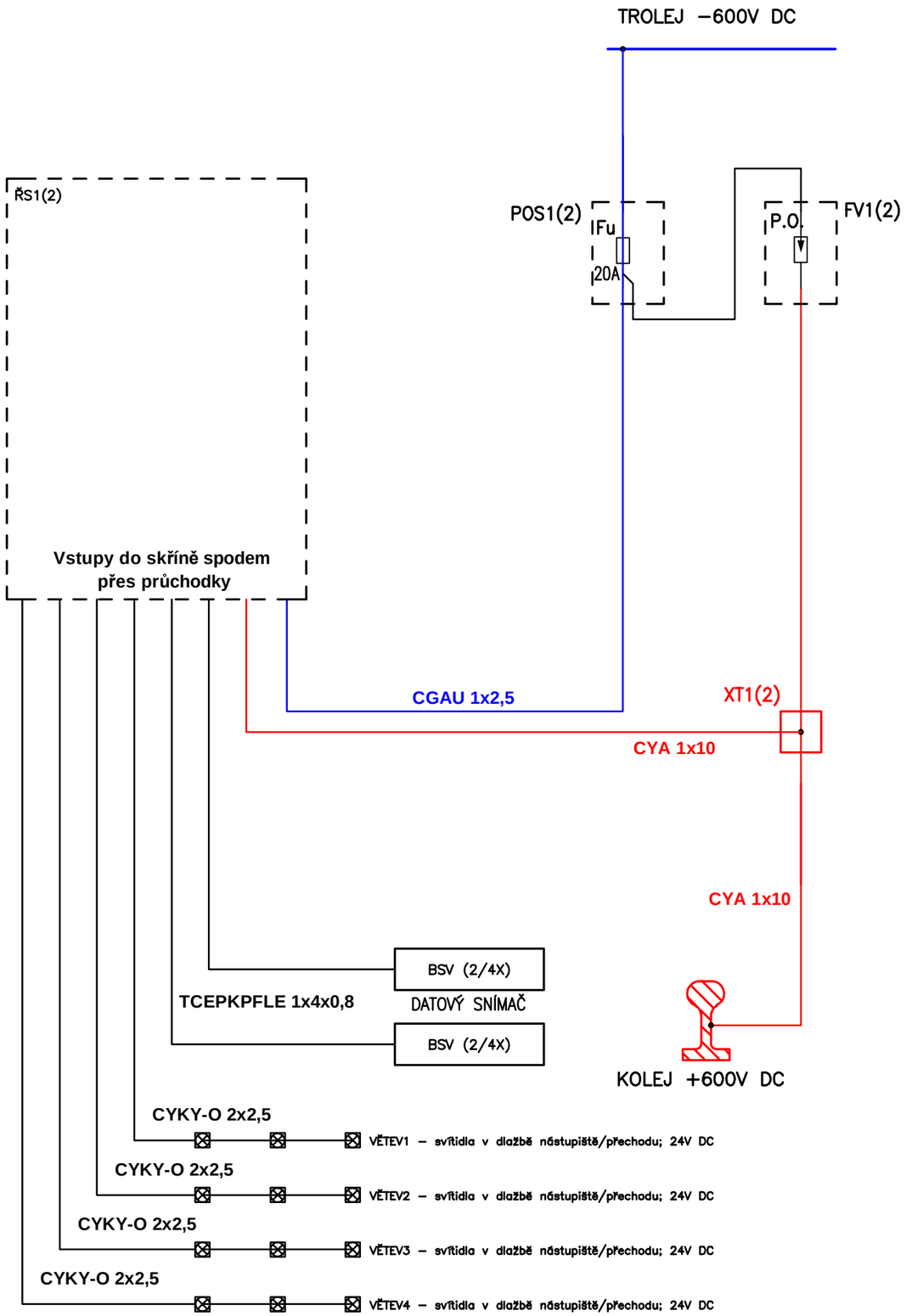

OBJEDNATEL	DOPRAVNÍ PODNIK OSTRAVA a.s. PODĚBRADOVA 494/2, 702 00 OSTRAVA TEL: 597 401 048, Karel.Navratil@dpo.cz, www.dpo.cz	DOPRAVNÍ PODNIK OSTRAVA
ZÁSTUPCE OBJEDNATELE	ING. KAREL NAVRÁTIL	

OZN. ZMĚNY	POPIS ZMĚNY	DATUM	PODPIS

PROJEKTANT	ING. JAN ZÁŘECKÝ ELEKTROPROJEKTY TĚŠANY 131, 664 54 TĚŠANY, IČ 722 98 464 TEL: 603 720 522, jan.zarecky@seznam.cz, www.webareal.cz/elektroprojekty		ING. JAN ZÁŘECKÝ ELEKTROPROJEKTY
ZAKÁZKOVÉ ČÍSLO			
ZODP. PROJEKTANT	ING. JAN ZÁŘECKÝ	Žáček	
VYPRACOVAL	ING. JAN ZÁŘECKÝ	Žáček	
KONTROLOVAL	ING. JAN ZÁŘECKÝ	Žáček	

GENERÁLNÍ PROJEKTANT	IM-PROJEKT, INŽENÝRSKÉ A MOSTNÍ KONSTRUKCE, s.r.o. VODNÍ 1, 602 00 BRNO TEL: 533 446 080-2, im-projekt@im-projekt.cz, www.im-projekt.cz		IM PROJEKT
HLAVNÍ INŽENÝR PROJEKTU	ING. JIŘÍ JANÍK		
KRAJ: MORAVSKOSLEZSKÝ	ORP: STATUTÁRNÍ MĚSTO OSTRAVA	KÁTASTR: MORAVSKÁ OSTRAVA	

STAVBA:	MODERNIZACE TT NA UL. VÍTKOVICKÁ V ÚSEKU UL. 28.ŘÍJNA AŽ UL. ŽELEZÁRENSKÁ	FORMÁT: A4
		DATUM: PROSINEC 2022
ČÁST :	SO 15-01 - AKTIVNÍ PRVKY BEZPEČNOSTI (DPO)	STUPEŇ: DUSP+DPS
		ČÍSLO ZAK.: 2021716
		MĚŘÍTKO: -
PŘÍLOHA:	PŘIPOJENÍ ŘÍDÍCÍ SKŘÍNĚ	ČÍSLO PŘÍLOHY: D.2.15.01.06
		ČÍSLO PARÉ:

Dokumentaci lze užívat pouze ve smyslu příslušné smlouvy o dílo výkres, či jeho část, může být kopírován nebo jiným způsobem rozšiřován pouze po předchozím souhlasu IM–Projekt, Inženýrské a mostní konstrukce, s.r.o.